Articolo: **LIVELLATORE ECO- FULL**

Cod. **01797**

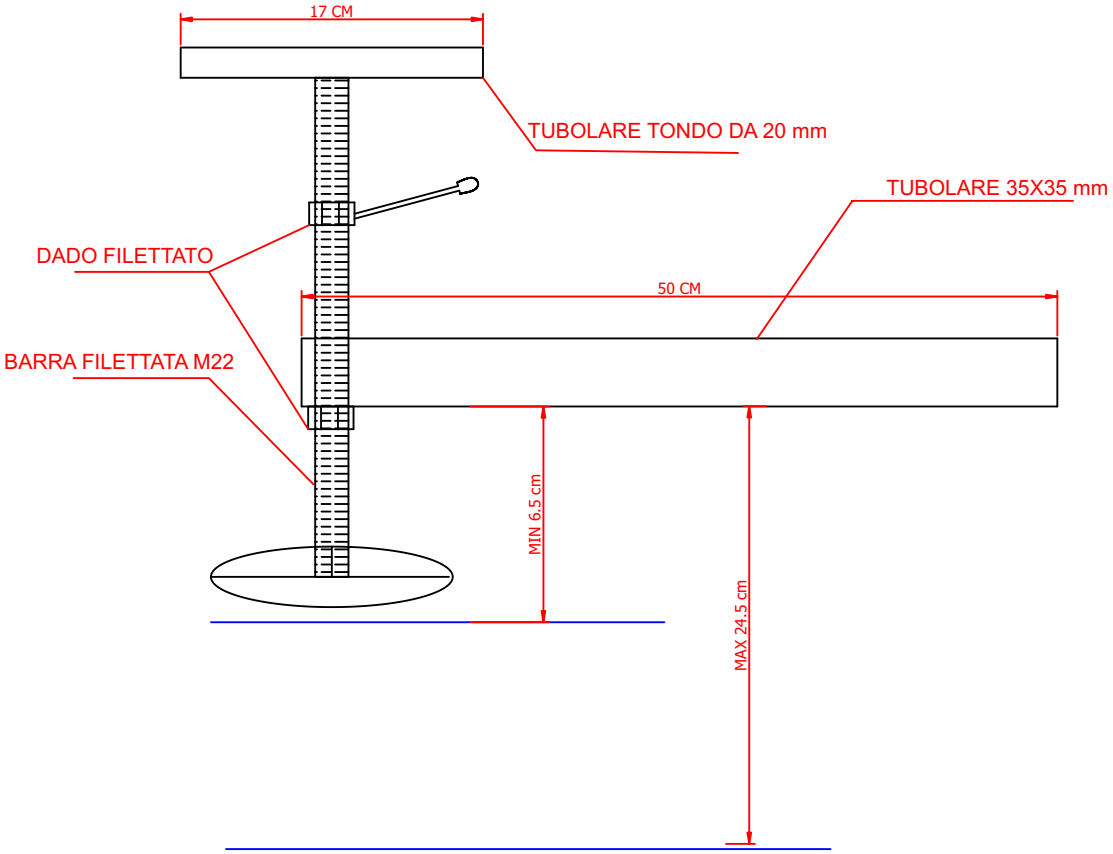

Componenti

cod.	Descrizione	Mt	Pz

PISCOPIELLO PONTEGGI SRL
Racale (LE)

Note: Si avvisano i gentili Clienti/Fornitori che:
Idisegni sopra riportati sono di propieta della Piscopiello ponteggi srl
il divulgamento di tali documenti sara perseguibile dalla legge come
indicato nella D.lgs.13/09/2010 n. 131 Diritti di propietà industriale

Data rev.
04/11/2020